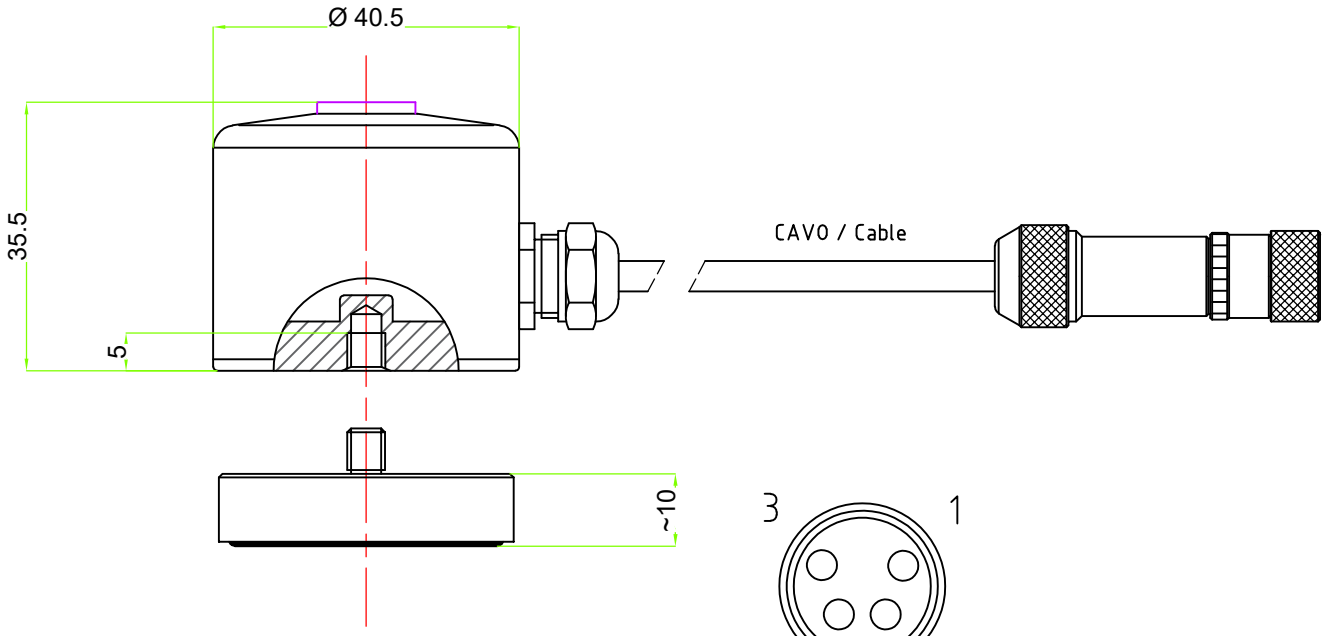

BASE RIMUOVIBILE / Removeable base

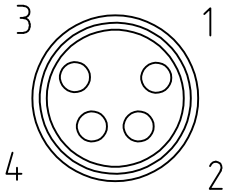

1 - GIALLO / Yellow +3,6 Vcc/Vac ALIM. / Power supply
2 - BIANCO / White 0 Vcc/Vac ALIM. / Power supply
3 - VERDE / Green +Sig.
4 - MARRONE / Brown -Sig.

CARATTERISTICHE TECNICHE / Specifications	
ELEMENTO SENSIBILE: CELLA AL SILICIO LIMITI AMBIENTALI: SENSORE -40..80 °C CAVO PVC -40..80°C N°CANALI UTILIZZATI: 1 (ANALOGICO) CONSUMO: 2 mA ALIMENTAZIONE: 3,6 Vcc TEMPO DI RISPOSTA (T90): 0,1 s MATERIALE: ALLUMINIO ANODIZZATO UTILIZZO: SU RIPIANO O SU STATIVO BVA311/312	Sensitive element: Silicon cell Environmental limits: Probe -40..80 °C Cable -40..80 °C Used imputs: 1 (Analogue) Power consumption: 2 Ma Power supply: 3,6 Vac Response time (T90): 0,1 s Body material: Galvanized aluminium Use: On shelf or on stand BVA311/312

ESR002	SONDA LUXMETRICA PER LA MISURA INTERNA DELL'ILLUMINAMENTO SECONDO LA RISPOSTA DELL'OCCHIO UMANO (CURVA Vλ LAMBDA CIE) CON CORREZIONE DEL COSENO USCITA ELETTRICA: 60...300 mV CAMPO DI MISURA: 0...5 klux ACCURATEZZA: 1,5%VL ±2 lux RISOLUZIONE: 0...5 klx : 2 lux LUNGHEZZA CAVO: 2 m TENSIONE DI FUNZ.: 3,6 V	Luxmetric probe to measure illumin. indoor environments, according to the response of the human eye (vλ lambda cie curve) with cosine correction. Electric outputs: 60..300 mV Measuremente renge: 0..5 klux Accuracy: 1,5% reading ±2 lux Resolution: 0..5 klx : 2 lux Cable lenght: 2 m Operating voltage: 3,6V

Indice di revisione	Data	Modifica effettuata	Indice di revisione	Data	Modifica effettuata
a	24/01/18	Prima revisione	d	---	---
b	20/03/19	Modificato consumo	e	---	---
c	27/12/21	Agg. cartiglio e layout disegno. Variato cavo STD DIN47100	f	---	---

A4	REDATTO:	CONTROLLATO:	VERIFICATO:	APPROVATO:
	UT	R&S	RA	RT
DATA ORIGINALE:	24/01/18	24/01/18	24/01/18	24/01/18

QUOTE LINEARI SENZA INDICAZIONE DI TOLLERANZA SCOSTAMENTI LIMITE AMMESSI

Gruppi dimensioni:	Tolleranze mm:
1...18	±0.1
>18...80	±0.15
>80...250	±0.25
>250	±0.35

ProFab:	----
ProCal:	----
ProCol:	----

Questo disegno contiene informazioni confidenziali, esclusivamente riservate ai suoi destinatari / Non stampare se non necessario / This communication contains confidential information intended only for its addressee(s). Please don't print if not necessary

Descrizione: SONDE LUXMETRICHE PER LA MISURA DELL'ILLUMINAMENTO / LUXMETRIC PROBES TO MEASURE ILLUMINANCE

Materiale: ---

FATTORE DI SCALA: 1:1

n° dis.: DISACC210169 Rev.: c

Cod. prodotto: ESR002