Code DNA821
Code DNA821.1
Code DNA821.2

2x4..20mA(Rc/RL max 300 Ohm USCITA/OUTPUT-ALIM./POWER SUPPLY 10/30V ≂

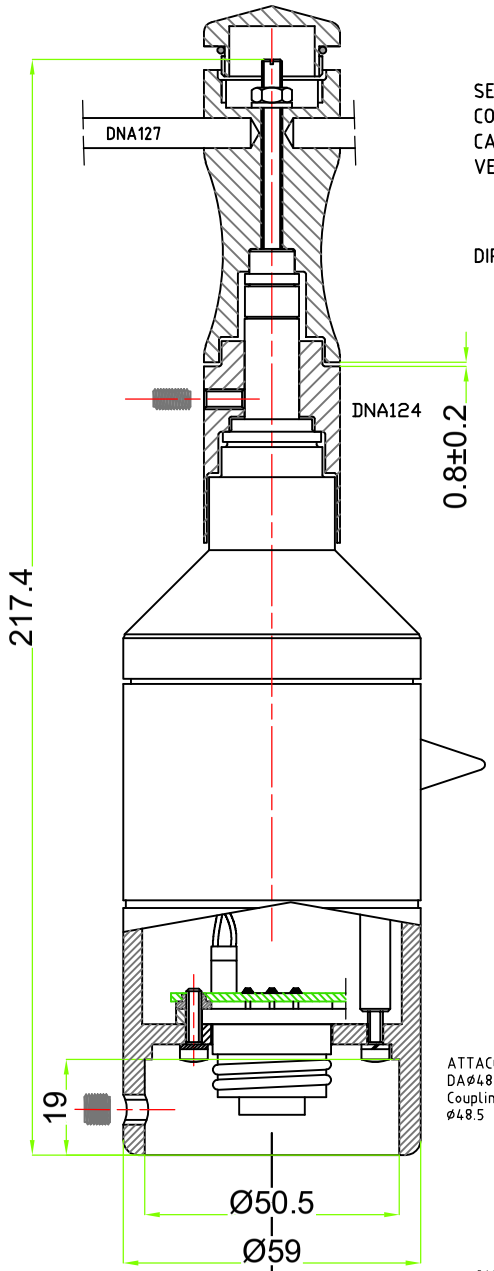

SENSORE COMBINATO DI VELOCITA' E DIREZIONE VENTO AD USCITA NORM.
COMBINED WIND SPEED AND DIRECTION SENSOR WITH NORMALIZED OUTPUT
CAMPI DI MISURA/RANGES:
VEL.VENTO/WIND SPEED : DNA821 0..60m/s
DNA821.1 0..50m/s
DNA821.2 0..75m/s
DIR.VENTO/WIND DIRECTION : 0..360°

SCHEMA GENERICO DI CONNESSIONE
ELETTRICA A DATA LOGGER E/R/M-Log
GENERIC ELECTRICAL CONNECTION
TO E/R/M-Log DATA LOGGER
MORSETTIERA/TERMINAL BOARD
VEDI MANUALE UTENTE DATA LOGGER
SEE DATA LOGGER USER'S MANUAL

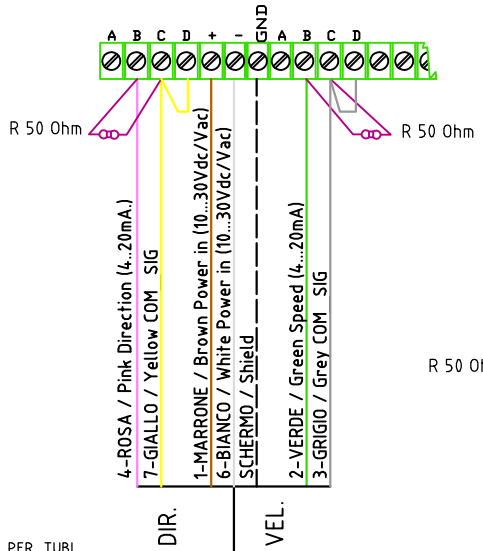

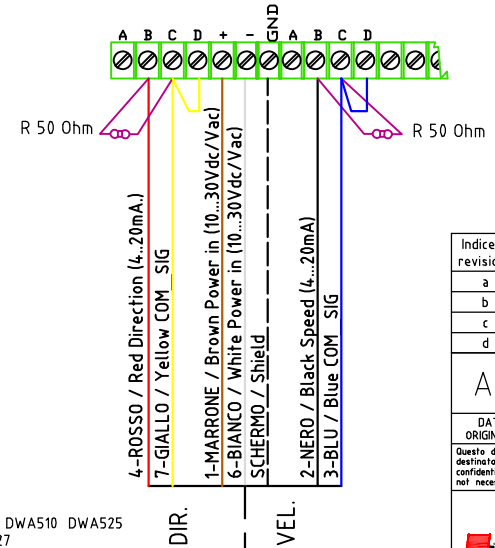

ATTACCO PER TUBI
DAØ48.5 A Ø50mm /
Coupling for pipe from
Ø48.5 to Ø50mm

CAVI / Cables DWA510A
DWA525A DWA526A DWA527A

CAVI / Cables DWA510 DWA525
DWA526 DWA527

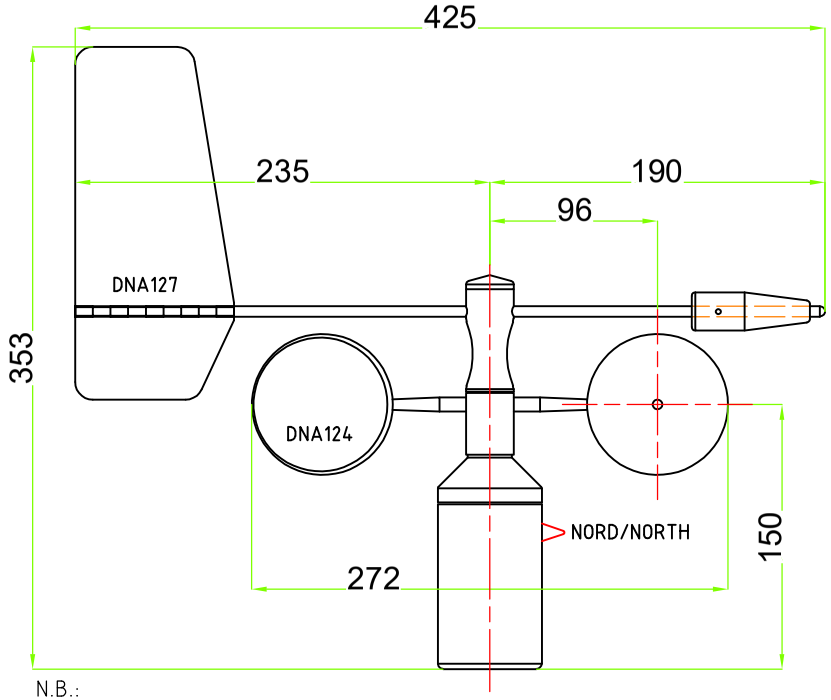

N.B.:
Non esporre il sensore agli agenti atmosferici senza il suo rotore/banderuola. Don't leave the sensor in outdoor operations without its rotor/vane. Il manuale del prodotto e' presente nel DVD Prodotti LSI ed inoltre sul sito www.lsi-lastem.it The user's manual for this equipment is inside the LSI's products DVD and it is available also on www.lsi-lastem.it

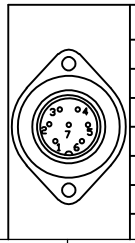

Pin	
1	Power in (10...30Vdc/Vac)
2	Speed (4...20mA)
3	Signals common
4	Direction (4..20mA.)
5	Shield ⏚
6	Power in (10...30Vdc/Vac)
7	Signals common

Indice di revisione	Data	Modifica effettuata	Indice di revisione	Data	Modifica effettuata
a	19/10/11	Prima revisione	e	09/11/18	Modifica schede e connesione
b	25/09/14	Aggiunto DNA821.1	f	07/09/21	Agg. cartiglio e layout disegno.
c	14/01/16	Aggiunto DNA821.2	g	26/10/21	Agg.to codici cavi A
d	15/09/17	Aggiunto ponticello C D su morset.	---	---	---

A4	REDATTO:	CONTROLLATO:	VERIFICATO:	APPROVATO:
	UT	R&S	RA	RT
DATA ORIGINALE:	19/10/11	19/10/11	19/10/11	19/10/11

QUOTE LINEARI SENZA INDICAZIONE DI TOLLERANZA SCOSTAMENTI LIMITE AMMESSI

Gruppi dimensioni:	Tolleranze mm:
1...18	±0.1
>18...80	±0.15
>80...250	±0.25
>250	±0.35

ProFab: ---
ProCal: ---
ProCol: ---

Questo disegno contiene informazioni confidenziali, esclusivamente riservate ai suoi destinatari / Non stampare se non necessario / This communication contains confidential information intended only for its addressee(s). Please don't print if not necessary

Descrizione:
VEL+DIR 2x4-20mA/10-30Vca/Vcc+ROT.+BAND.
TACHO-GONIOANEMOMETER

Materiale: ---

n° dis.: DISACC210093
Rev.: g
Cod. prodotto: DNA821 DNA821.1 DNA821.2

FATTORE DI SCALA 1:1.5